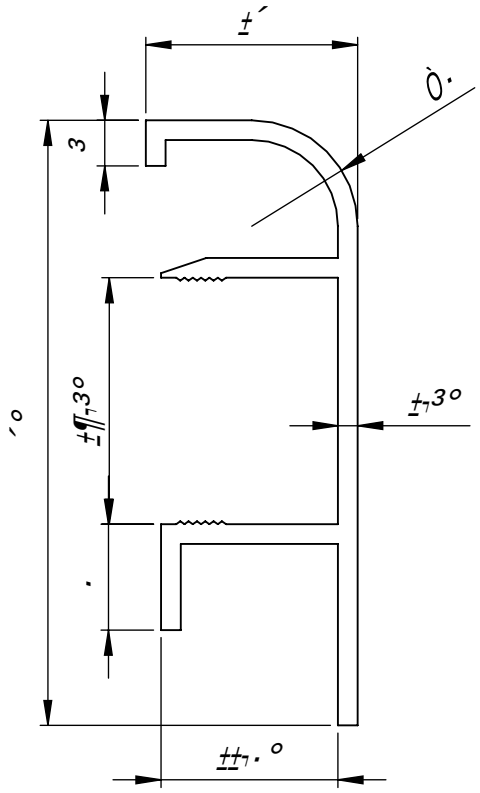

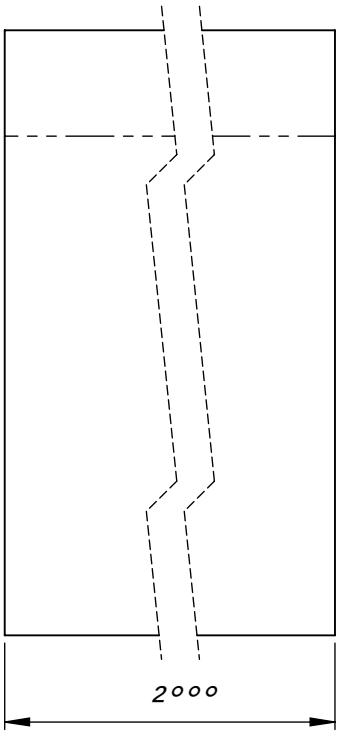

M 2:1

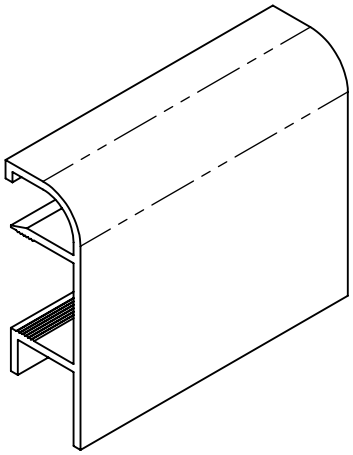

M 1:1

	S:		áá²				
	P:		áá				
	I:	0,282	ßØ/áä				
	D:	2	á				
½Ùá.	ÀÝæç	± ÙãßèáÚâçÕ	ÄãÙäÝæñ	¹ÕçÕ	ÄàÝâçèæ 97/4SF	ÀÝç.	ÁÕææÔ	ÁÕæ í çÕÕ
ÁÔÙåÔÕ.		¹ãØÕÙÝâ Æ.·.		30.05.2012				
Äåãx.								
Ç. ßãâçå.						ÀÝæç:	ÀÝæçãx:	
					µàóáÝâÝÞ ÕâãÙÝåã×Õââðþ	ÃÃÃ "ÄÄ¼" çÚà./éÕßæ (495) 601-86-79	
Â. ßãâçå							
Èç×.							

Ò¤ã ÿã¤ãã¤ã ã½Ÿã½ã¤ã¤ã¤